CA - Caixa de areia

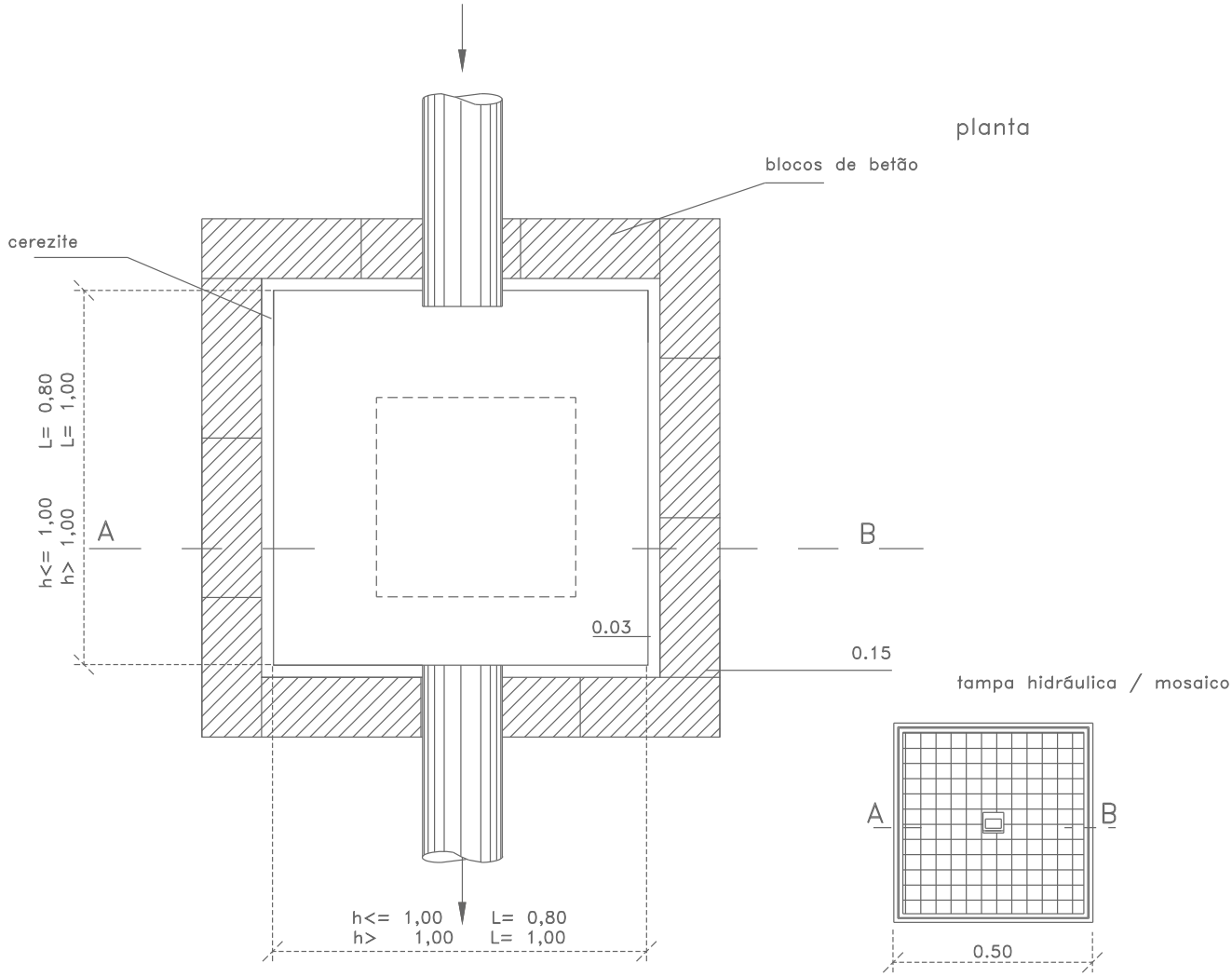

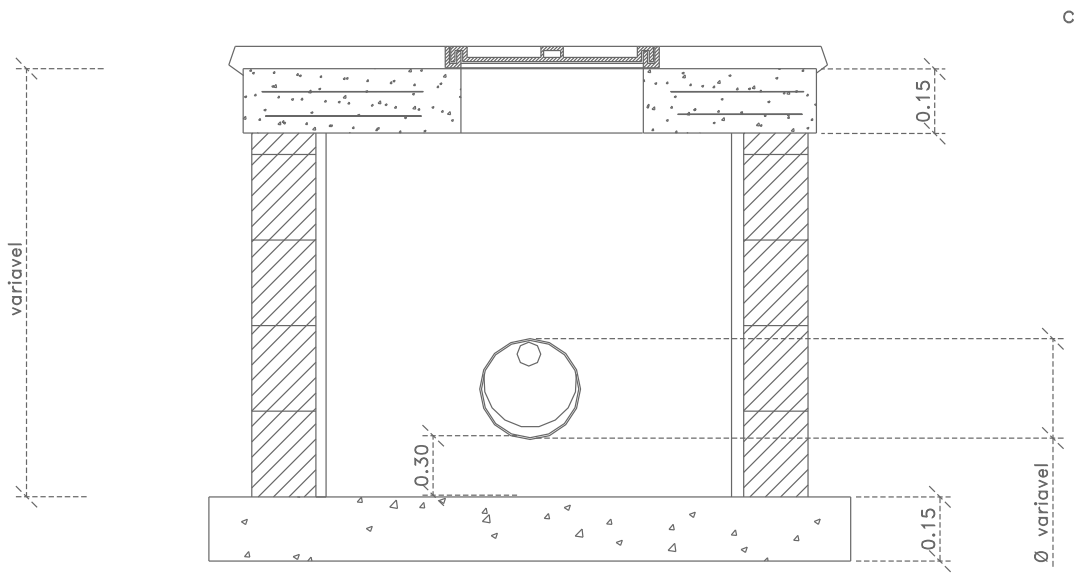

Poço absorvente | sumidouro

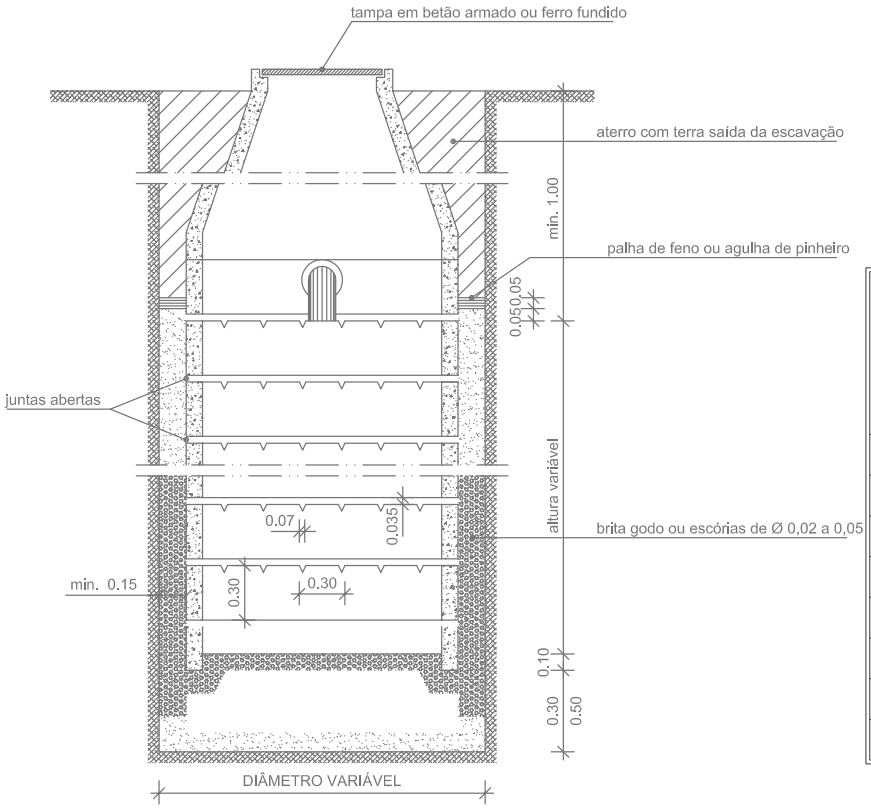

VELOCIDADE DE PERCOLAÇÃO (tempo em minutos para a água descer no furo de ensaio de 25cm)	POÇO ABSORVENTE ALTURA UTIL DO POÇO ABSORVENTE EM METROS POR HABITANTE (ou habitante equivalente) SERVIDO						
	Diâmetro do poço (m)						
	1.00	1.25	1.50	1.75	2.00	2.50	3.00
2 ou menos	0.39	0.31	0.26	0.22	0.20	0.16	0.13
3	0.47	0.38	0.31	0.27	0.24	0.19	0.16
4	0.54	0.43	0.36	0.31	0.27	0.22	0.18
5	0.59	0.47	0.39	0.34	0.30	0.24	0.20
10	0.78	0.62	0.52	0.45	0.39	0.31	0.26
15	0.89	0.70	0.59	0.51	0.45	0.36	0.30
30	1.17	0.94	0.78	0.67	0.59	0.47	0.39
superior a 30	não aplicável						

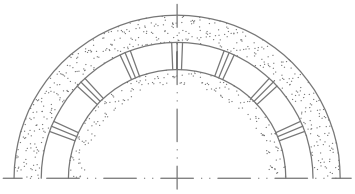

PLANTA (MEIA)

- TERRENO PARA CAPACIDADE DE ABSORÇÃO DE 667 Lm^2/DIA

NOTA:

UMA FOSSA SÉPTICA, POR SI SÓ, NÃO DÁ LUGAR A UMA DEPURAÇÃO CONVENIENTE DA ÁGUA RESIDUAL. ASSIM, DEVERÁ SER COMPLEMENTADA COM ELEMENTOS ABSORVENTES (poços absorventes, trincheiras filtrantes, filtros de areia, por exemplo), SALVO EM CASOS ESPECIAIS DE GRANDE DILUÍÇÃO OU EM OUTROS DEVIDAMENTE AUTORIZADOS PELOS SERVIÇOS COMPETENTES DE SAÚDE.